STUMMER
ZOELLER GRUPPE

BALKENLIFTER SK351 PREMIUM PLUS

Lifter-System

SK351 PREMIUM PLUS

Balkenlifter

Stummer SK351 Premium Plus ist der speziell auf die heutigen Kundenbedürfnisse zugeschnittene manuelle Balkenlifter:

Vorteile

- Einfache Bedienung
- Hoher Bedienkomfort
- Schnelle Zykluszeiten
- Geräuscharm und Behälterschonend
- Kammaufnahme für alle Behälter
- Durch niedrige Ladekante universell einsetzbar
- Wartungs- und reparaturfreundlich durch Schraubmontage
- Einteiliger Balkenlifter, montiert auf seitliche Schraubkonsolen
- Klappbarer Bedienarm rechts für Joystick, mit Not-Aus, Signaltaster und Presse Start
- Automatik-Rütteln
- Automatische Geschwindigkeitsumschaltung für 2-Rad und 4-Rad-Behälter
- Automatische Kollisionssteuerung (vermeidet Kollision zwischen Behälterdeckel und Ladewerk
- mechanische gefederte Kammverriegelung über Kurvenscheibe
- PICK-UP-Funktion für 4-Rad-Behälter

Behälterspektrum:

- 2- und 4-Rad-Behälter (MGB) von 80l bis 1100l
- Ringtonnenaufnahme optional möglich
- Zapfenaufnahme für 4-Rad-Behälter nach DIN EN 840/2-3
- Griffaufnahme für 800 lt. Ochsner Container bzw. Sonderbehälter optional möglich

Zykluszeiten:

- MGB 120-240 8 bis 10 Sekunden,
- 4-Rad-MGB: 11 bis 12 Sekunden,

Stummer Kommunalfahrzeuge Ges.m.b.H.

Werksgelände 14
5500 Bischofshofen
Austria

Tel.: +43 (0) 6462 2557 - 26
Fax: +43 (0) 6462 2557 - 17

Technik entscheidet
www.stummer.net

Datenblatt Lifter SK351

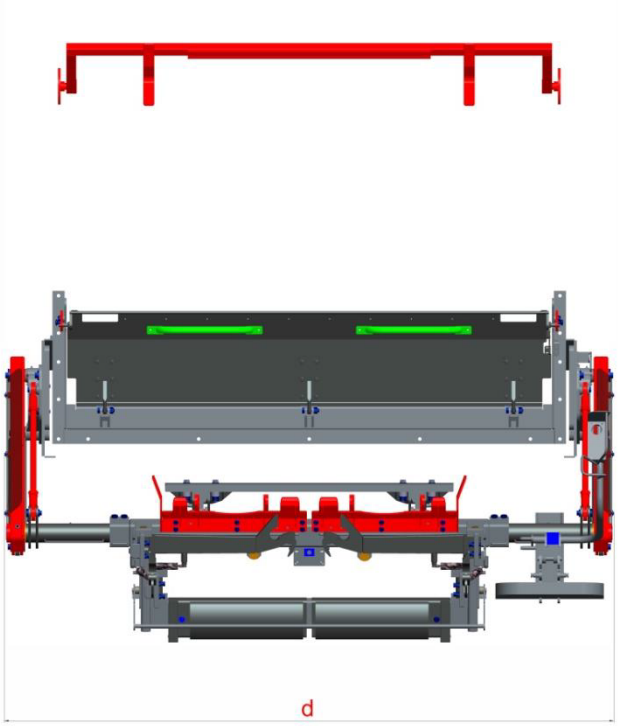

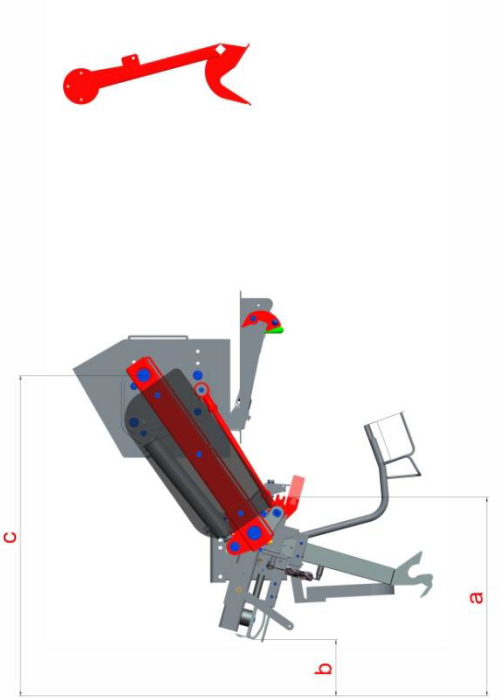

Entleerbare Behältertypen				
Behälterspektrum modellspezifisch.	MGB	MGB	MGB	MGB
Spezifizierung gemäß Modellverzeichnis.	80/120L	140/240L	500-1200L	700-1100L
Sonderbehälter auf Anfrage.	EN 840-1	EN 840-1	EN 840-2	EN 840-3
Liftermaße mm				
a Einrichthöhe	820	820	900	900
b Bodenfreiheit	235	235	315	315
c Einbauhöhe	1330- 1380	1330- 1380	1330- 1380	1330- 1380
d Gesamtbreiten Lifter	2080- 2535	2080- 2535	2080- 2535	2080- 2535
Technische Daten				
Zykluszeit*				
Ausführung Simplex	ca. 10 s	ca. 8 s	ca. 13 s	ca. 13 s
Ausführung Premium	ca. 8 s	ca. 7 s	ca. 11 s	ca. 11 s
Hub- und Kippkräfte**				7500 N
Hydraulikstrom an Kupplung	30 - 50 l/min			
Betriebsdruck	180 bar			
Betriebsspannung	24 V			
Gewicht	ca. 540 kg			

Legende

* Zykluszeit (ohne Haltezeit) abhängig von Einbauhöhe und Behältergröße.

** Hub-Kippkräfte bei maximaler Ausnutzung des Behälternennvolumens mit einer Abfalldichte von 0,4 kg/dm^3.

Stummer Kommunalfahrzeuge Ges.m.b.H.
Werksgelände 14
A 5500 Bischofshofen

www.stummer.net
Fon +43(0)6462/2557
Fax +43(0)6462/2557-17

FN 98237t
Landesgericht Salzburg
UID-Nr.: ATU21919805
EORI: ATEOS1000003696

Bank Austria Kto-Nr. 00438 288 300
BLZ 12000
IBAN: AT90 1200 0004 3828 8300
BIC: BKAUATWW